RZUT FUNDAMENTÓW

BUDYNEK B - SCHEMAT FUNDAMENTÓW, SKALA 1:100

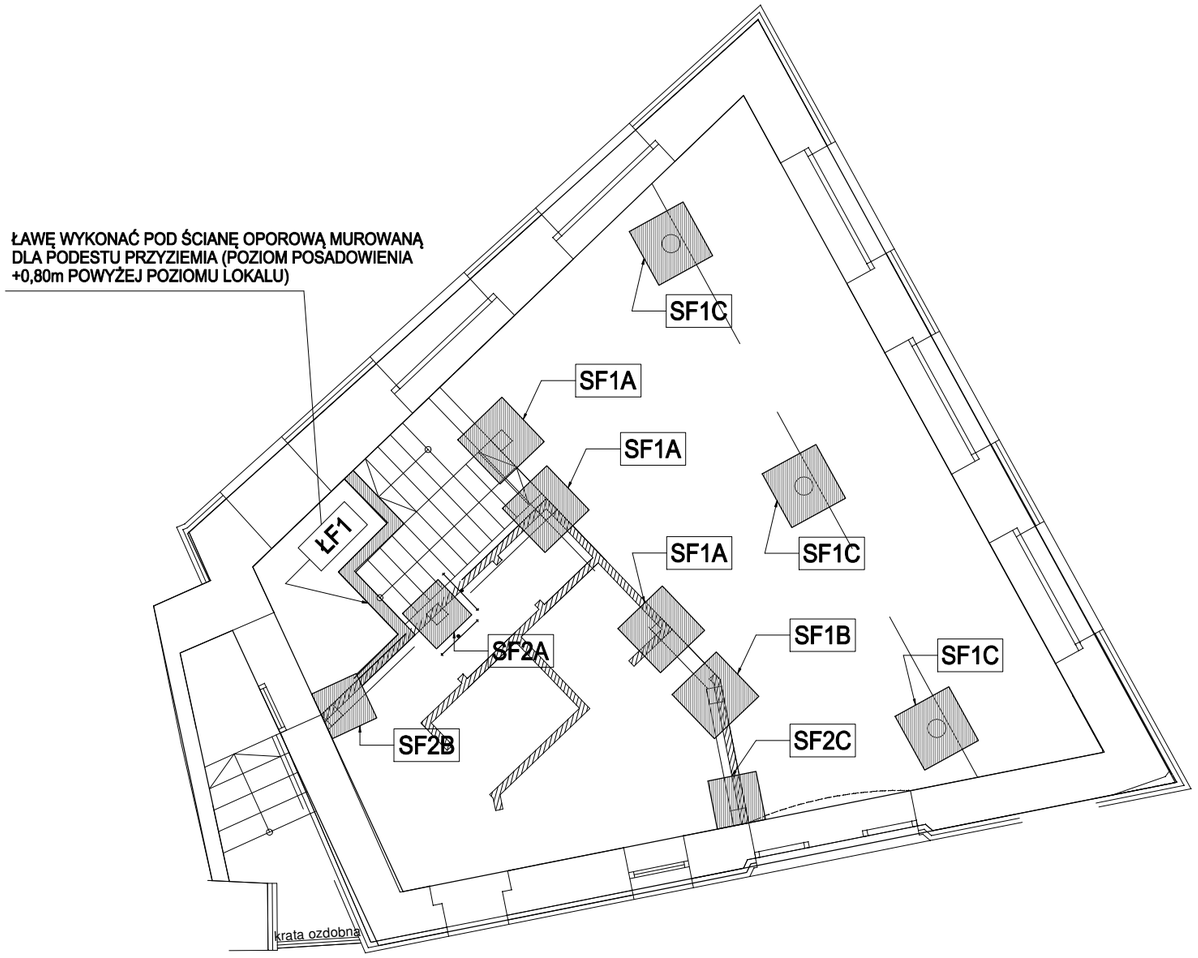

POZ.X1.1	poz.A.0.0 (NUMER POZYCJI ELEMENTU KONSTRUKCYJNEGO) D: (POZIOM DOLNY ELEMENTU); G: (POZIOM GÓRNY ELEMENTU)
POZ.ŁF1	ŁAWA FUNDAMENTOWA AxH:20x30cm, ZbrGŁ.: DOŁEM 2x #12 A-III, GÓRĄ 2x #12 A-III, Strzem.: 1x Ø6co25cm A-I,
POZ.SF1	STOPA FUNDAMENTOWA AxBxH:100x100x40cm, ZbrGŁ.: #12co12cm A-III, PRĘTY UKŁADAĆ W OBU KIERUNKACH
POZ.SF2	STOPA FUNDAMENTOWA AxBxH:800x800x40cm, ZbrGŁ.: #12co12cm A-III, PRĘTY UKŁADAĆ W OBU KIERUNKACH

UWAGI

1. ŚCIANY NALEŻY MUROWAĆ ORAZ ZBROIĆ ZGODNIE Z ZALECENIAMI ZAWARTYMI W ZESZYTACH TECHNICZNYCH ORAZ WIEDZĄ TECHNICZNĄ DLA POSZCZEGÓLNYCH SYSTEMÓW NP.: POROTHERM, YTONG ITP.. GŁÓWNIE NALEŻY ZWRÓCIĆ UWAGĘ NA DODATKOWE ZBROJENIE SPOIN, MURÓW W MIEJSCACH OTWORÓW OKIENNYCH, DRZWIOWYCH W STREFIE POD OTWOREM I NAD OTWOREM.
2. POZIOM POSADOWIENIA FUNDAMENTÓW NA GRUNCIE NOŚNYM PONIŻEJ POZIOMU PRZEMARZANIA GRUNTU.
3. JEŻELI W POZIOMIE POSADOWIENIA FUNDAMENTÓW WYSTĄPIĄ GRUNTY NIENOŚNE, NALEŻY JE WYBRAĆ, A POWSTAŁĄ PUSTKĘ UZUPEŁNIĆ CHUDYM BETONEM ORAZ ZAGĘSZCZONYMI WARSTWAMI (20-30cm) POSPÓŁKĄ O STOPNIU ZAGĘSZCZENIA ID=min.0.9,
4 . PRĘTY PODŁUŻNE W ŁAWACH WYKONAĆ JAKO CIĄGŁE, ŁĄCZENIE WYKONAĆ NA ZAKŁAD O DŁUGOŚCI MIN. L=70cm,
5. DLA FUNDAMENTÓW POSADOWIONYCH NA PODKŁADZIE BETONOWYM ZACHOWAĆ OTULINĘ GR.5cm, W PRZYPADKU POSADOWIENIA BEZPOŚREDNIO NA GRUNCIE ZACHOWAĆ OTULINĘ GR.7cm.
6.WSZYSTKIE PODCIĄGI, NADPROŻA ŻELBETOWE ORAZ PŁATWIE I BELKI DREWNIANE OPIERAĆ NA ŚCIANACH NA PODUSZKACH BETONOWYCH GRUBOŚCI MINIMUM 10CM LUB PODMURÓWCE Z 2 WARSTW CEGŁY PEŁNEJ
7. RZUT ROZPATRYWAĆ ŁĄCZNIE Z POZOSTAŁYMI RYSUNKAMI, OPISEM TECHNICZNYM ORAZ OBLICZENIAMI STATYCZNYMI,
8. DOPUSZCZA SIĘ ZASTOSOWANIE MATERIAŁÓW ZAMIENNYCH POD WARUNKIEM, ŻE POSIADAJĄ ONE CECHY NIE GORSZE JAKOŚCIOWO I TECHNICZNIE OD WSKAZANYCH W PROJEKCIE, A TAKŻE POD WARUNKIEM UZYSKANIA ZGODY PROJEKTANTA,
9. BRAK WSKAZANIA NA RYSUNKU TECHNICZNYM ELEMENTU, KTÓREGO ZASTOSOWANIE WYNIKA ZE ZNANYCH LUB POWSZECHNIE PRZYJĘTYCH ROZWIĄZAŃ W ZAKRESIE SZTUKI BUDOWLANEJ NIE ZWALNIA WYKONAWCY Z KONIECZNOŚCI SKALKULOWANIA I ZASTOSOWANIA TAKIEGO ELEMENTU W POROZUMIENIU Z INWESTOREM, A TAKŻE Z PROJEKTANTEM I ZA JEGO ZGODĄ.

BETON	C20/25 W8
STAL ZBROJENIOWA	A-III (34GS)
STAL STRZEMION	A-I (St3SX-b)
OTULINA FUNDAM.	50mm

SIEDZIBA FIRMY:
UL. SPYCHALSKIEGO 13
45-706 OPOLE
TEL. 508 495 542

PRONASAN
PAWEŁ SYLWESTRZAK

FAZA INWESTYCJI	PROJEKT WYKONAWCZY		
NAZWA INWESTYCJI	DOKUMENTACJA TECHNICZNA DLA ZADANIA "REWITALIZACJA MIASTA STRZELCE OPOLSKIE- REMONT I ADAPTACJA BUDYNKÓW PRZY UL. ZAMKOWEJ NA POTRZEBY MIEJSCA WIELOFUNKCYJNEGO"		
ADRES INWESTYCJI	STRZELCE OPOLSKIE UL. ZAMKOWA 8 47-100 STRZELCE OPOLSKIE, DZ. NR 1973/8		
INWESTOR:	GMINA STRZELCE OPOLSKIE		
PROJEKTANT: KONSTRUKCJA	mgr inż. Tomasz Rojek upr. nr OPL/0733/POOK/11		
NAZWA RYS.	SCHEMAT FUNDAMENTÓW		
SKALA:	1:100	DATA:	01.08.2019 r.
BRANŻA:	KONSTR.	NR RYS.:	KW-1

poz. SF1A
szt.3

PRZYJĘTO POZIOM POSADOWIENIA NA GŁĘBOKOŚCI -1,00m OD POZIOMU POSADZKI
NIE WYKONANO ODKRYWEK - W PRZYPADKU INNEGO POSADOWIENIA FUNDAMENTÓW
ISTNIEJĄCYCH NALEŻY SKORYGOWAĆ POZIOM POSADOWIENIA NOWOPROJEKTOWANY

Pozycja SF1A

SKALA 1:20

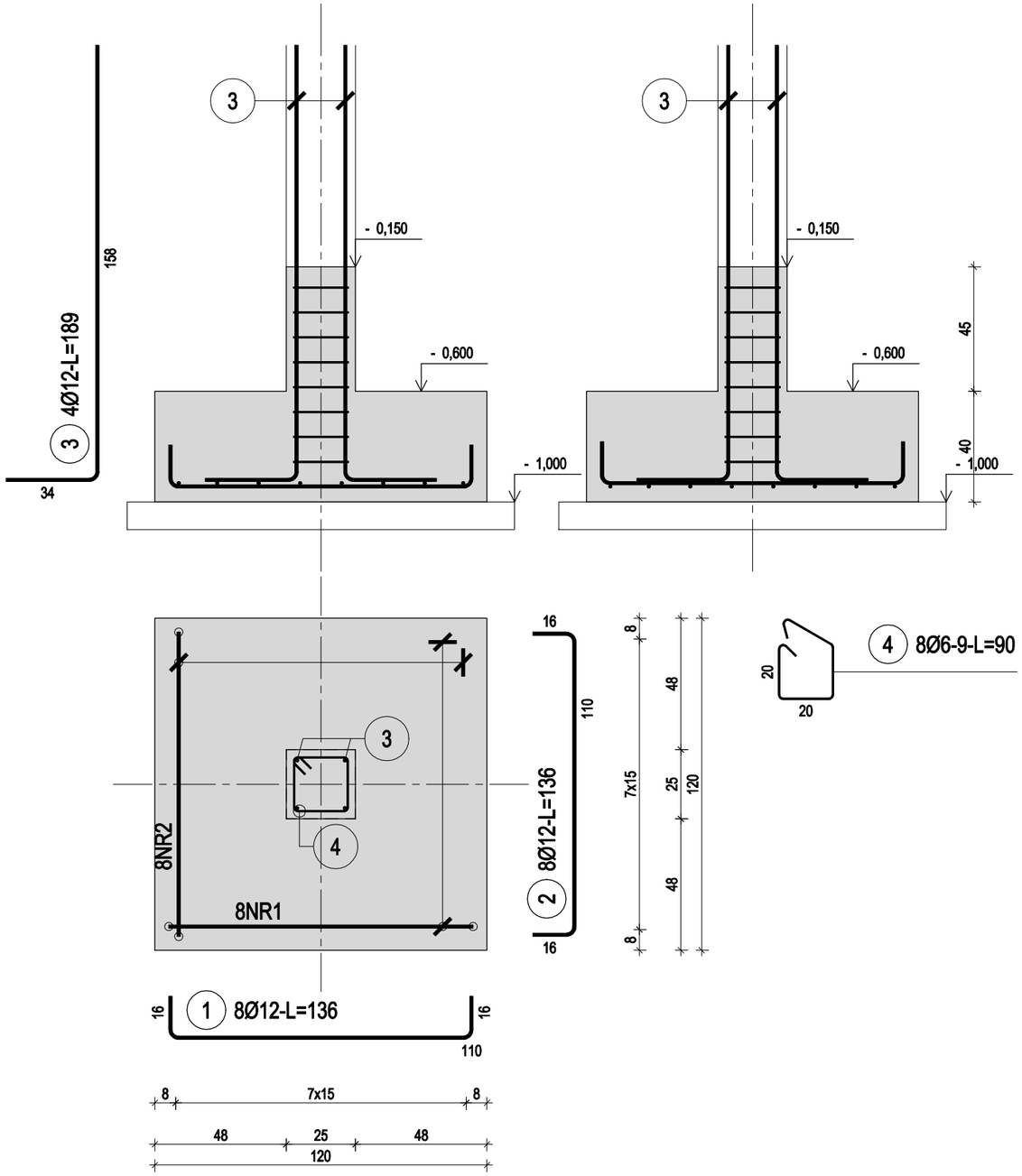

ZESTAWIENIE STALI

Nr pręta	Ø	Stal	Długość pręta	Liczba: prętów na 1 poz.	Liczba: pozycji	Liczba: prętów łącznie	Długość łączna: 34GS Ø12	Długość łączna: St3SX-b Ø6
[-]	[mm]	[-]	[m]	[szt]			[m]	
SF1A								
1	12	34GS	1,36	8	3	24	32,64	
2	12	34GS	1,36	8	3	24	32,64	
3	12	34GS	1,89	4	3	12	22,68	
4	6	St3SX-b	0,90	8	3	24		21,60
Razem długość prętów						[mb]	87,96	21,60
Masa jednostkowa						[kg/mb]	0,888	0,222
Masa prętów dla danej średnicy						[kg]	78,1	4,8
Masa łącznie						[kg]	82,9	

UWAGA : Sumaryczna długość prętów jest długością rzeczywistą w osi pręta metodą B wg PN-EN ISO 3766:2006.

SIEDZIBA FIRMY:
UL. SPYCHALSKIEGO 13
45-706 OPOLE
TEL. 508 495 542
PRONASAN
PAWEŁ SYLWESTRZAK

FAZA INWESTYCJI	PROJEKT WYKONAWCZY
NAZWA INWESTYCJI	DOKUMENTACJA TECHNICZNA DLA ZADANIA "REWITALIZACJA MIASTA STRZELCE OPOLSKIE- REMONT I ADAPTACJA BUDYNKÓW PRZY UL. ZAMKOWEJ NA POTRZEBY MIEJSCA WIELOFUNKCYJNEGO"
ADRES INWESTYCJI	STRZELCE OPOLSKIE UL. ZAMKOWA 8 47-100 STRZELCE OPOLSKIE, DZ. NR 1973/8
INWESTOR:	GMINA STRZELCE OPOLSKIE
PROJEKTANT: KONSTRUKCJA	mgr inż. Tomasz Rojek upr. nr OPL/0733/POOK/11
NAZWA RYS.	POZYCJA SF.1A

SKALA:	1:20	DATA:	01.08.2019 r.
BRANŻA:	KONSTR.	NR RYS.:	KW-2

poz. SF1B
szt.1

PRZYJĘTO POZIOM POSADOWIENIA NA GŁĘBOKOŚCI -1,00m OD POZIOMU POSADZKI
NIE WYKONANO ODKRYWEK - W PRZYPADKU INNEGO POSADOWIENIA FUNDAMENTÓW
ISTNIEJĄCYCH NALEŻY SKORYGOWAĆ POZIOM POSADOWIENIA NOWOPROJEKTOWANY

Pozycja SF1B

SKALA 1:20

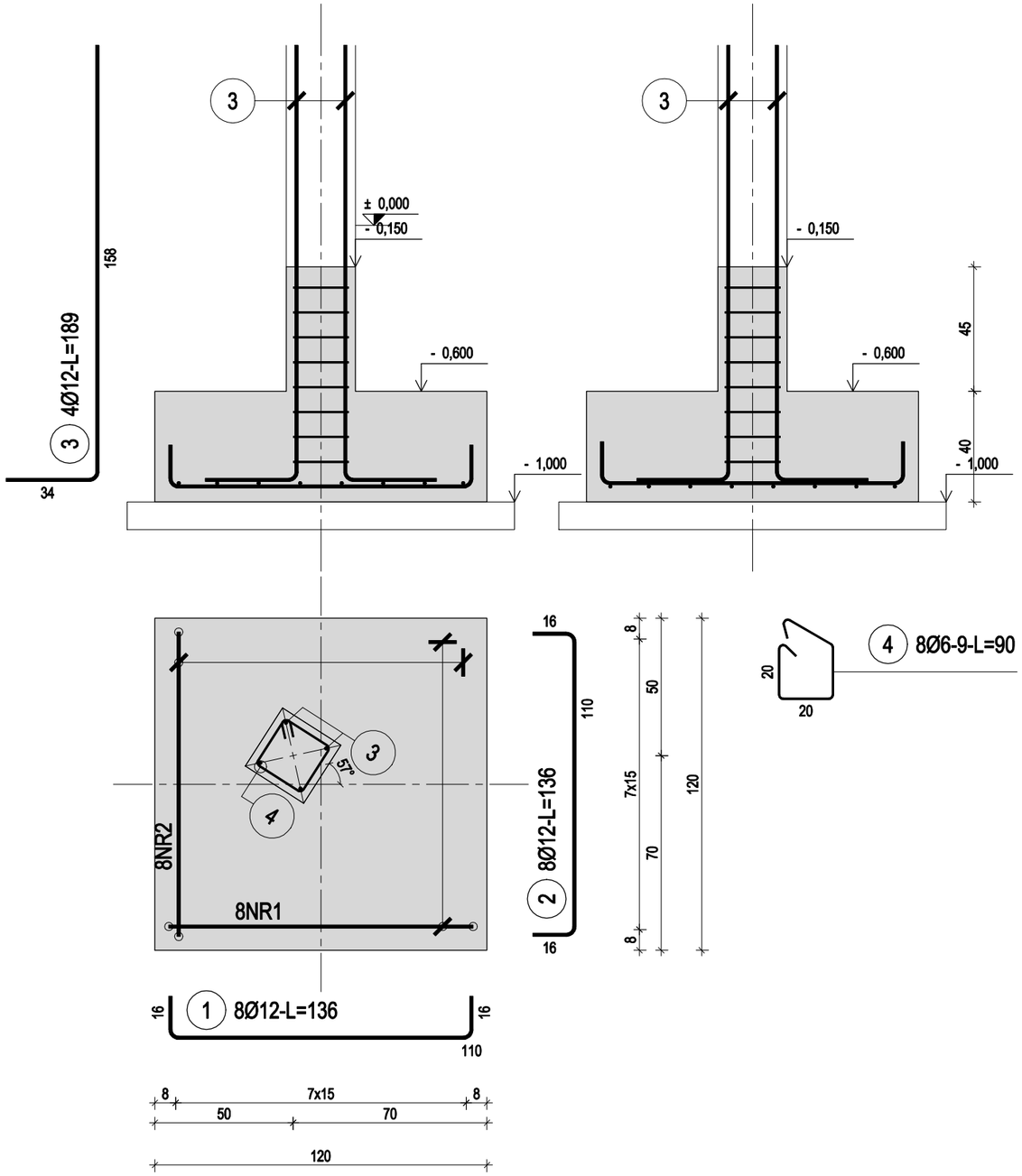

ZESTAWIENIE STALI

Nr pręta	Ø	Stal	Długość pręta	Liczba: prętów na 1 poz.	Liczba: pozycji	Liczba: prętów łącznie	Długość łączna: 34GS Ø12	Długość łączna: St3SX-b Ø6
[-]	[mm]	[-]	[m]	[szt]			[m]	
SF1B								
1	12	34GS	1,36	8	1	8	10,88	
2	12	34GS	1,36	8	1	8	10,88	
3	12	34GS	1,89	4	1	4	7,56	
4	6	St3SX-b	0,90	8	1	8		7,20
Razem długość prętów						[mb]	29,32	7,20
Masa jednostkowa						[kg/mb]	0,888	0,222
Masa prętów dla danej średnicy						[kg]	26,0	1,6
Masa łącznie						[kg]	27,6	

UWAGA : Sumaryczna długość prętów jest długością rzeczywistą w osi pręta metodą B wg PN-EN ISO 3766:2006.

SIEDZIBA FIRMY:
UL. SPYCHALSKIEGO 13
45-706 OPOLE
TEL. 508 495 542
PRONASAN
PAWEŁ SYLWESTRZAK

FAZA INWESTYCJI	PROJEKT WYKONAWCZY
NAZWA INWESTYCJI	DOKUMENTACJA TECHNICZNA DLA ZADANIA "REWITALIZACJA MIASTA STRZELCE OPOLSKIE- REMONT I ADAPTACJA BUDYNKÓW PRZY UL. ZAMKOWEJ NA POTRZEBY MIEJSCA WIELOFUNKCYJNEGO"
ADRES INWESTYCJI	STRZELCE OPOLSKIE UL. ZAMKOWA 8 47-100 STRZELCE OPOLSKIE, DZ. NR 1973/8
INWESTOR:	GMINA STRZELCE OPOLSKIE
PROJEKTANT: KONSTRUKCJA	mgr inż. Tomasz Rojek upr. nr OPL/0733/POOK/11
NAZWA RYS.	POZYCJA SF.1B

SKALA:	1:20	DATA:	01.08.2019 r.
BRANŻA:	KONSTR.	NR RYS.:	KW-3

poz. SF1C
szt.3

PRZYJĘTO POZIOM POSADOWIENIA NA GŁĘBOKOŚCI -1,00m OD POZIOMU POSADZKI
NIE WYKONANO ODKRYWEK - W PRZYPADKU INNEGO POSADOWIENIA FUNDAMENTÓW
ISTNIEJĄCYCH NALEŻY SKORYGOWAĆ POZIOM POSADOWIENIA NOWOPROJEKTOWANY

Pozycja SF1C

SKALA 1:20

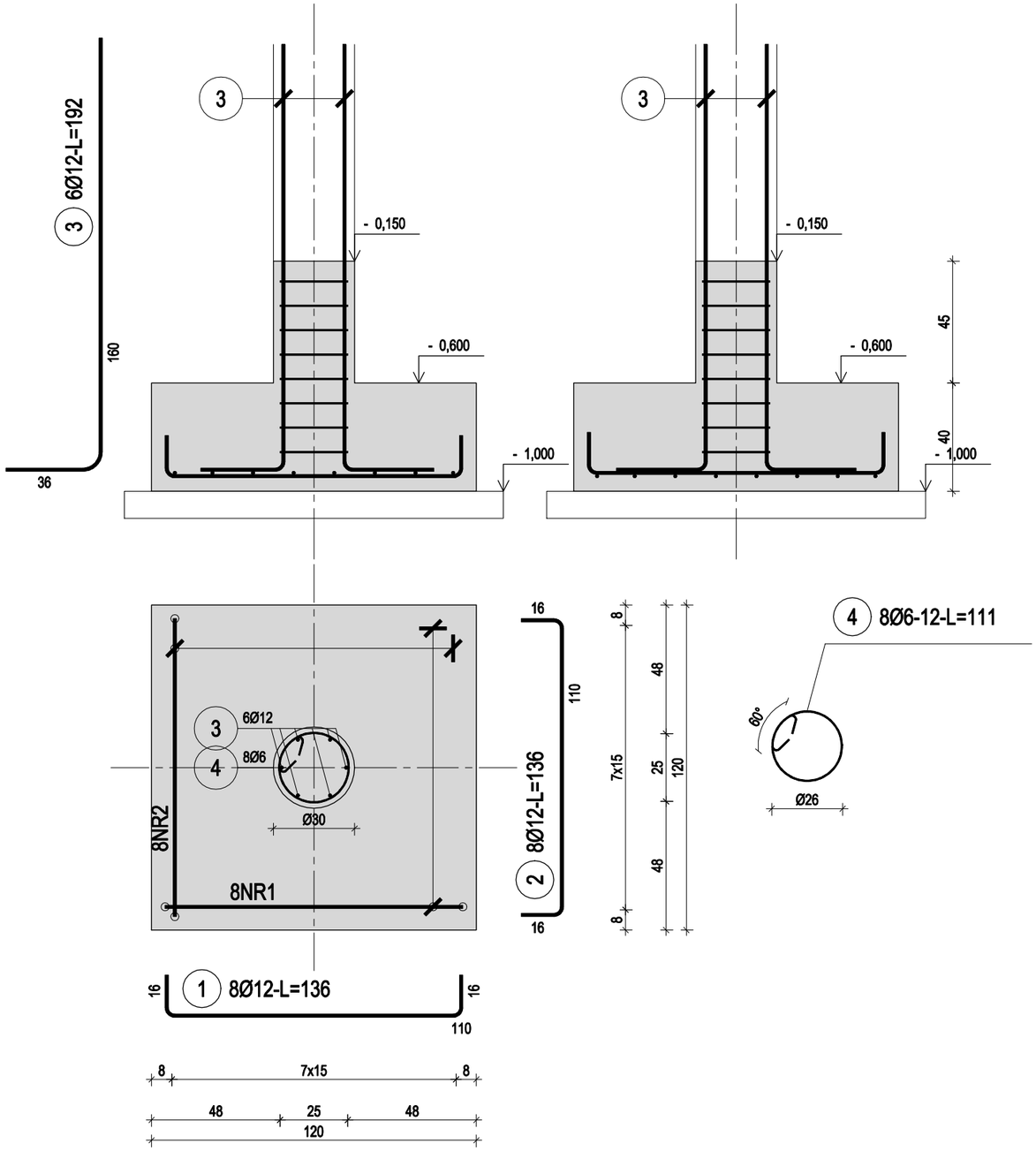

ZESTAWIENIE STALI

Nr pręta	Ø	Stal	Długość pręta	Liczba: prętów na 1 poz.	Liczba: pozycji	Liczba: prętów łącznie	Długość łączna: 34GS Ø12	Długość łączna: St3SX-b Ø6
[-]	[mm]	[-]	[m]	[szt]			[m]	
SF1C								
1	12	34GS	1,36	8	3	24	32,64	
2	12	34GS	1,36	8	3	24	32,64	
3	12	34GS	1,92	6	3	18	34,56	
4	6	St3SX-b	1,11	8	3	24		26,64
Razem długość prętów						[mb]	99,84	26,64
Masa jednostkowa						[kg/mb]	0,888	0,222
Masa prętów dla danej średnicy						[kg]	88,7	5,9
Masa łącznie						[kg]	94,6	

UWAGA : Sumaryczna długość prętów jest długością rzeczywistą w osi pręta metodą B wg PN-EN ISO 3766:2006.

SIEDZIBA FIRMY:
UL. SPYCHALSKIEGO 13
45-706 OPOLE
TEL. 508 495 542
PRONASAN
PAWEŁ SYLWESTRZAK

FAZA INWESTYCJI	PROJEKT WYKONAWCZY
NAZWA INWESTYCJI	DOKUMENTACJA TECHNICZNA DLA ZADANIA "REWITALIZACJA MIASTA STRZELCE OPOLSKIE- REMONT I ADAPTACJA BUDYNKÓW PRZY UL. ZAMKOWEJ NA POTRZEBY MIEJSCA WIELOFUNKCYJNEGO"
ADRES INWESTYCJI	STRZELCE OPOLSKIE UL. ZAMKOWA 8 47-100 STRZELCE OPOLSKIE, DZ. NR 1973/8
INWESTOR:	GMINA STRZELCE OPOLSKIE
PROJEKTANT: KONSTRUKCJA	mgr inż. Tomasz Rojek upr. nr OPL/0733/POOK/11
NAZWA RYS.	POZYCJA SF.1C

SKALA:	1:20	DATA:	01.08.2019 r.
BRANŻA:	KONSTR.	NR RYS.:	KW-4

poz. SF2A
szt.1

Pozycja SF2A

SKALA 1:20

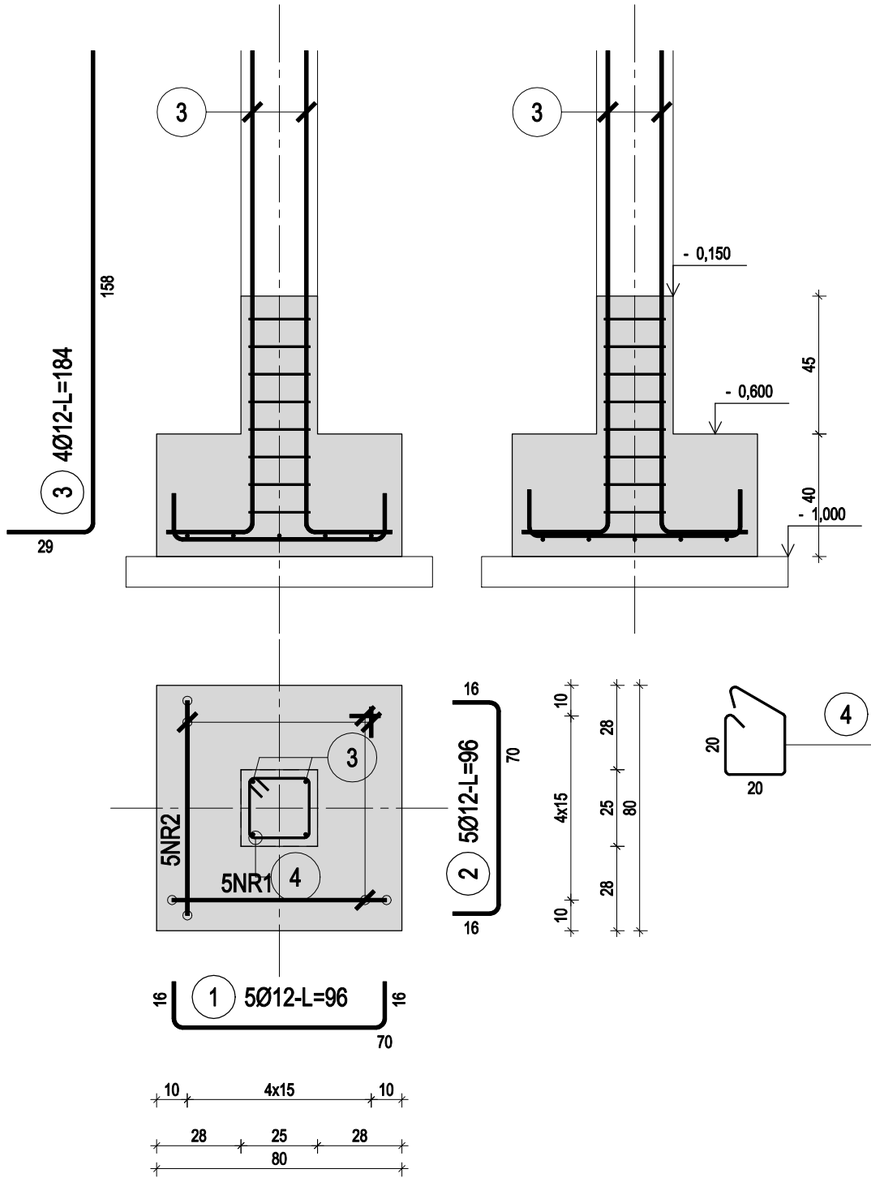

ZESTAWIENIE STALI

Nr pręta	Ø	Stal	Długość pręta	Liczba prętów na 1 poz.	Liczba pozycji	Liczba prętów łącznie	Długość łączna 34GS Ø12	Długość łączna St3SX-b Ø6
[-]	[mm]	[-]	[m]	[szt]			[m]	
SF2A								
1	12	34GS	0,96	5	1	5	4,80	
2	12	34GS	0,96	5	1	5	4,80	
3	12	34GS	1,84	4	1	4	7,36	
4	6	St3SX-b	0,90	8	1	8		7,20
Razem długość prętów						[mb]	16,96	7,20
Masa jednostkowa						[kg/mb]	0,888	0,222
Masa prętów dla danej średnicy						[kg]	15,1	1,6
Masa łącznie						[kg]	16,7	

UWAGA : Sumaryczna długość prętów jest długością rzeczywistą w osi pręta metodą B wg PN-EN ISO 3766:2006.

SIEDZIBA FIRMY:
UL. SPYCHALSKIEGO 13
45-706 OPOLE
TEL. 508 495 542
PRONASAN
PAWEŁ SYLWESTRZAK

FAZA INWESTYCJI	PROJEKT WYKONAWCZY
NAZWA INWESTYCJI	DOKUMENTACJA TECHNICZNA DLA ZADANIA "REWITALIZACJA MIASTA STRZELCE OPOLSKIE- REMONT I ADAPTACJA BUDYNKÓW PRZY UL. ZAMKOWEJ NA POTRZEBY MIEJSCA WIELOFUNKCYJNEGO"
ADRES INWESTYCJI	STRZELCE OPOLSKIE UL. ZAMKOWA 8 47-100 STRZELCE OPOLSKIE, DZ. NR 1973/8
INWESTOR:	GMINA STRZELCE OPOLSKIE
PROJEKTANT: KONSTRUKCJA	mgr inż. Tomasz Rojek upr. nr OPL/0733/POOK/11
NAZWA RYS.	POZYCJA SF.2A

SKALA:	1:20	DATA:	01.08.2019 r.
BRANŻA:	KONSTR.	NR RYS.:	KW-5

poz. SF2B
szt.1

Pozycja SF2B

SKALA 1:20

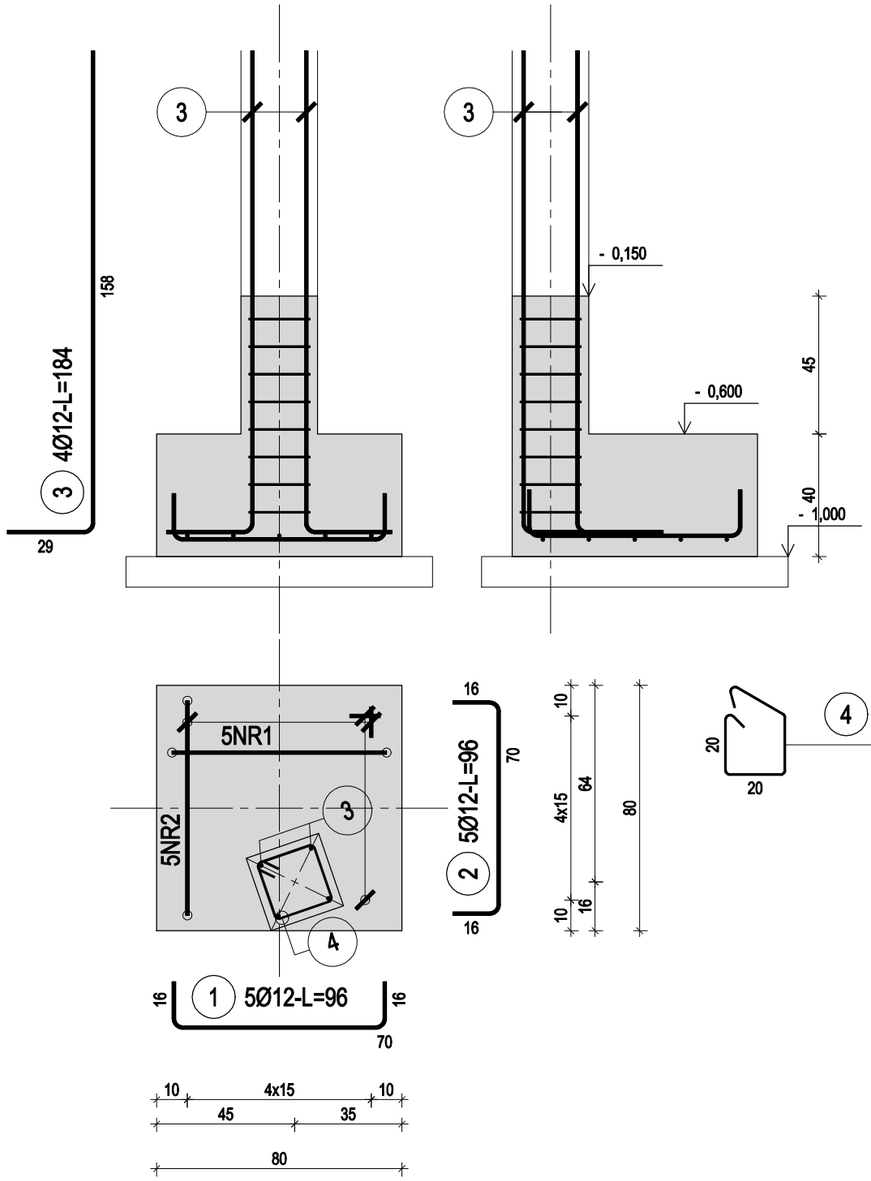

ZESTAWIENIE STALI

Nr pręta	Ø	Stal	Długość pręta	Liczba prętów na 1 poz.	Liczba pozycji	Liczba prętów łącznie	Długość łączna 34GS Ø12	Długość łączna St3SX-b Ø6
[-]	[mm]	[-]	[m]	[szt]			[m]	
SF2B								
1	12	34GS	0,96	5	1	5	4,80	
2	12	34GS	0,96	5	1	5	4,80	
3	12	34GS	1,84	4	1	4	7,36	
4	6	St3SX-b	0,90	8	1	8		7,20
Razem długość prętów						[mb]	16,96	7,20
Masa jednostkowa						[kg/mb]	0,888	0,222
Masa prętów dla danej średnicy						[kg]	15,1	1,6
Masa łącznie						[kg]	16,7	

UWAGA : Sumaryczna długość prętów jest długością rzeczywistą w osi pręta metodą B wg PN-EN ISO 3766:2006.

SIEDZIBA FIRMY:
UL. SPYCHALSKIEGO 13
45-706 OPOLE
TEL. 508 495 542
PRONASAN
PAWEŁ SYLWESTRZAK

FAZA INWESTYCJI	PROJEKT WYKONAWCZY
NAZWA INWESTYCJI	DOKUMENTACJA TECHNICZNA DLA ZADANIA "REWITALIZACJA MIASTA STRZELCE OPOLSKIE- REMONT I ADAPTACJA BUDYNKÓW PRZY UL. ZAMKOWEJ NA POTRZEBY MIEJSCA WIELOFUNKCYJNEGO"
ADRES INWESTYCJI	STRZELCE OPOLSKIE UL. ZAMKOWA 8 47-100 STRZELCE OPOLSKIE, DZ. NR 1973/8
INWESTOR:	GMINA STRZELCE OPOLSKIE
PROJEKTANT: KONSTRUKCJA	mgr inż. Tomasz Rojek upr. nr OPL/0733/POOK/11
NAZWA RYS.	POZYCJA SF.2B

SKALA:	1:20	DATA:	01.08.2019 r.
BRANŻA:	KONSTR.	NR RYS.:	KW-6

poz. SF2C
szt.1

Pozycja SF2C

SKALA 1:20

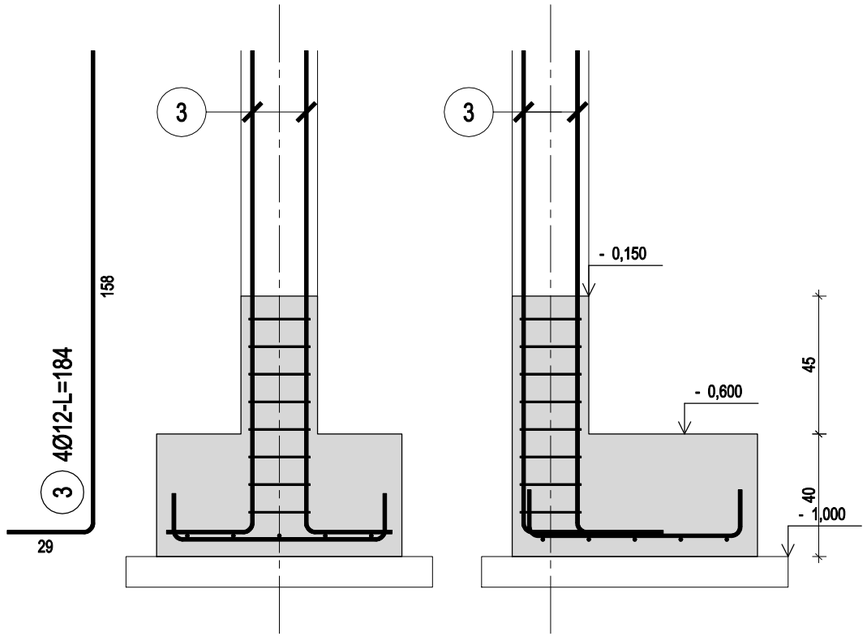

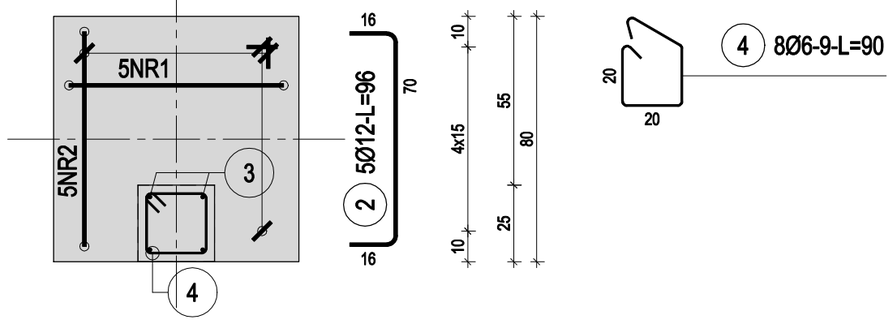

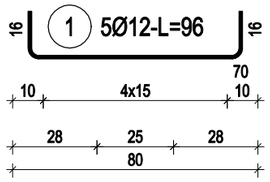

ZESTAWIENIE STALI

Nr pręta	Ø	Stal	Długość pręta	Liczba			Długość łączna	
				prętów na 1 poz.	pozycji	prętów łącznie	34GS	St3SX-b
							Ø12	Ø6
[-]	[mm]	[-]	[m]	[szt]			[m]	
SF2C								
1	12	34GS	0,96	5	1	5	4,80	
2	12	34GS	0,96	5	1	5	4,80	
3	12	34GS	1,84	4	1	4	7,36	
4	6	St3SX-b	0,90	8	1	8		7,20
Razem długość prętów						[mb]	16,96	7,20
Masa jednostkowa						[kg/mb]	0,888	0,222
Masa prętów dla danej średnicy						[kg]	15,1	1,6
Masa łącznie						[kg]	16,7	

UWAGA : Sumaryczna długość prętów jest długością rzeczywistą w osi pręta metodą B wg PN-EN ISO 3766:2006.

SIEDZIBA FIRMY:
UL. SPYCHALSKIEGO 13
45-706 OPOLE
TEL. 508 495 542
PRONASAN
PAWEŁ SYLWESTRZAK

FAZA INWESTYCJI	PROJEKT WYKONAWCZY
NAZWA INWESTYCJI	DOKUMENTACJA TECHNICZNA DLA ZADANIA "REWITALIZACJA MIASTA STRZELCE OPOLSKIE- REMONT I ADAPTACJA BUDYNKÓW PRZY UL. ZAMKOWEJ NA POTRZEBY MIEJSCA WIELOFUNKCYJNEGO"
ADRES INWESTYCJI	STRZELCE OPOLSKIE UL. ZAMKOWA 8 47-100 STRZELCE OPOLSKIE, DZ. NR 1973/8
INWESTOR:	GMINA STRZELCE OPOLSKIE
PROJEKTANT: KONSTRUKCJA	mgr inż. Tomasz Rojek upr. nr OPL/0733/POOK/11
NAZWA RYS.	POZYCJA SF.2C

SKALA:	1:20	DATA:	01.08.2019 r.
BRANŻA:	KONSTR.	NR RYS.:	KW-7

poz. ŁF1

szt.1 5.70mb

Pozycja ŁF1

SKALA 1:20

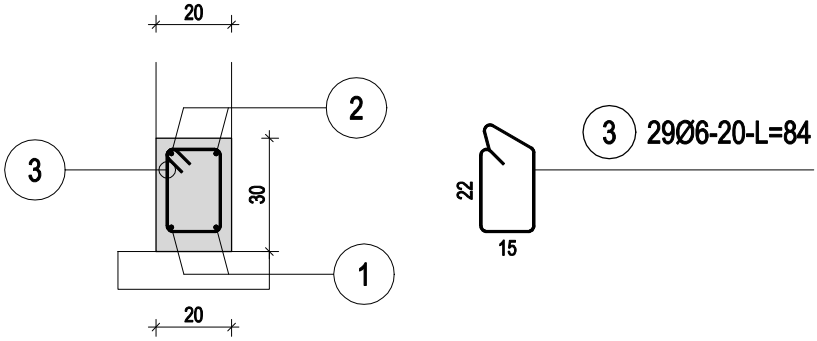

1 2Ø12-L=627

2 2Ø12-L=627

ZESTAWIENIE STALI

Nr pręta	Ø	Stal	Długość pręta	Liczba			Długość łączna	
				prętów na 1 poz.	pozycji	prętów łącznie	34GS	St3SX-b
							Ø12	Ø6
[-]	[mm]	[-]	[m]	[szt]			[m]	
ŁF1								
1	12	34GS	6,27	2	1	2	12,54	
2	12	34GS	6,27	2	1	2	12,54	
3	6	St3SX-b	0,84	29	1	29		24,36
Razem długość prętów						[mb]	25,08	24,36
Masa jednostkowa						[kg/mb]	0,888	0,222
Masa prętów dla danej średnicy						[kg]	22,3	5,4
Masa łącznie						[kg]	27,7	

UWAGA : Sumaryczna długość prętów jest długością rzeczywistą w osi pręta metodą B wg PN-EN ISO 3766:2006.

SIEDZIBA FIRMY:
UL. SPYCHALSKIEGO 13
45-706 OPOLE
TEL. 508 495 542

PRONASAN
PAWEŁ SYLWESTRZAK

FAZA INWESTYCJI	PROJEKT WYKONAWCZY		
NAZWA INWESTYCJI	DOKUMENTACJA TECHNICZNA DLA ZADANIA "REWITALIZACJA MIASTA STRZELCE OPOLSKIE- REMONT I ADAPTACJA BUDYNKÓW PRZY UL. ZAMKOWEJ NA POTRZEBY MIEJSCA WIELOFUNKCYJNEGO"		
ADRES INWESTYCJI	STRZELCE OPOLSKIE UL. ZAMKOWA 8 47-100 STRZELCE OPOLSKIE, DZ. NR 1973/8		
INWESTOR:	GMINA STRZELCE OPOLSKIE		
PROJEKTANT: KONSTRUKCJA	mgr inż. Tomasz Rojek upr. nr OPL/0733/POOK/11		
NAZWA RYS.	POZYCJA ŁF1		
SKALA:	1:20	DATA:	01.08.2019 r.
BRANŻA:	KONSTR.	NR RYS.:	KW-8

poz. S1.1
szt.7

Pozycja S1.1

SKALA 1:20

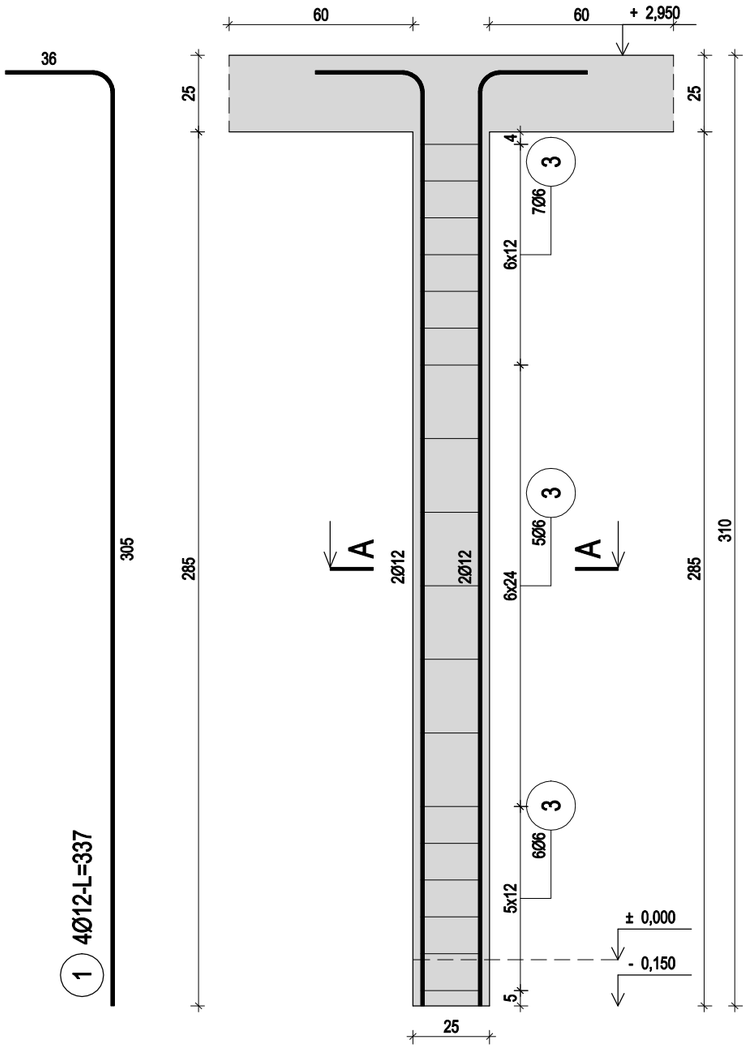

ZESTAWIENIE STALI

Nr pręta	Ø	Stal	Długość pręta	Liczba prętów na 1 poz.	Liczba pozycji	Liczba prętów łącznie	Długość łączna 34GS Ø12	Długość łączna St3SX-b Ø6
[-]	[mm]	[-]	[m]	[szt]			[m]	
S1.1								
1	12	34GS	3,37	4	7	28	94,36	
3	6	St3SX-b	0,95	18	7	126		119,70
Razem długość prętów						[mb]	94,36	119,70
Masa jednostkowa						[kg/mb]	0,888	0,222
Masa prętów dla danej średnicy						[kg]	83,8	26,6
Masa łącznie						[kg]	110,4	

UWAGA : Sumaryczna długość prętów jest długością rzeczywistą w osi pręta metodą B wg PN-EN ISO 3766:2006.

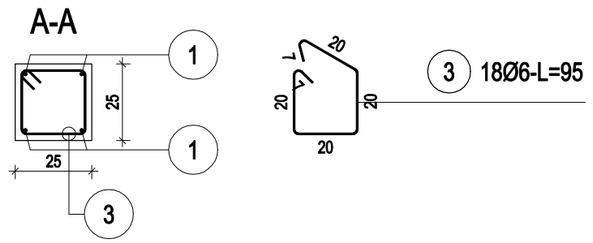

SIEDZIBA FIRMY: UL. SPYCHALSKIEGO 13 45-706 OPOLE TEL. 508 495 542	**PRONASAN** PAWEŁ SYLWESTRZAK		
FAZA INWESTYCJI	PROJEKT WYKONAWCZY		
NAZWA INWESTYCJI	DOKUMENTACJA TECHNICZNA DLA ZADANIA "REWITALIZACJA MIASTA STRZELCE OPOLSKIE- REMONT I ADAPTACJA BUDYNKÓW PRZY UL. ZAMKOWEJ NA POTRZEBY MIEJSCA WIELOFUNKCYJNEGO"		
ADRES INWESTYCJI	STRZELCE OPOLSKIE UL. ZAMKOWA 8 47-100 STRZELCE OPOLSKIE, DZ. NR 1973/8		
INWESTOR:	GMINA STRZELCE OPOLSKIE		
PROJEKTANT: KONSTRUKCJA	mgr inż. Tomasz Rojek upr. nr OPL/0733/POOK/11		
NAZWA RYS.	POZYCJA S1.1		
SKALA:	1:20	DATA:	01.08.2019 r.
BRANŻA:	KONSTR.	NR RYS.:	KW-9

poz. S1.2
szt.3

Pozycja S1.2

SKALA 1:20

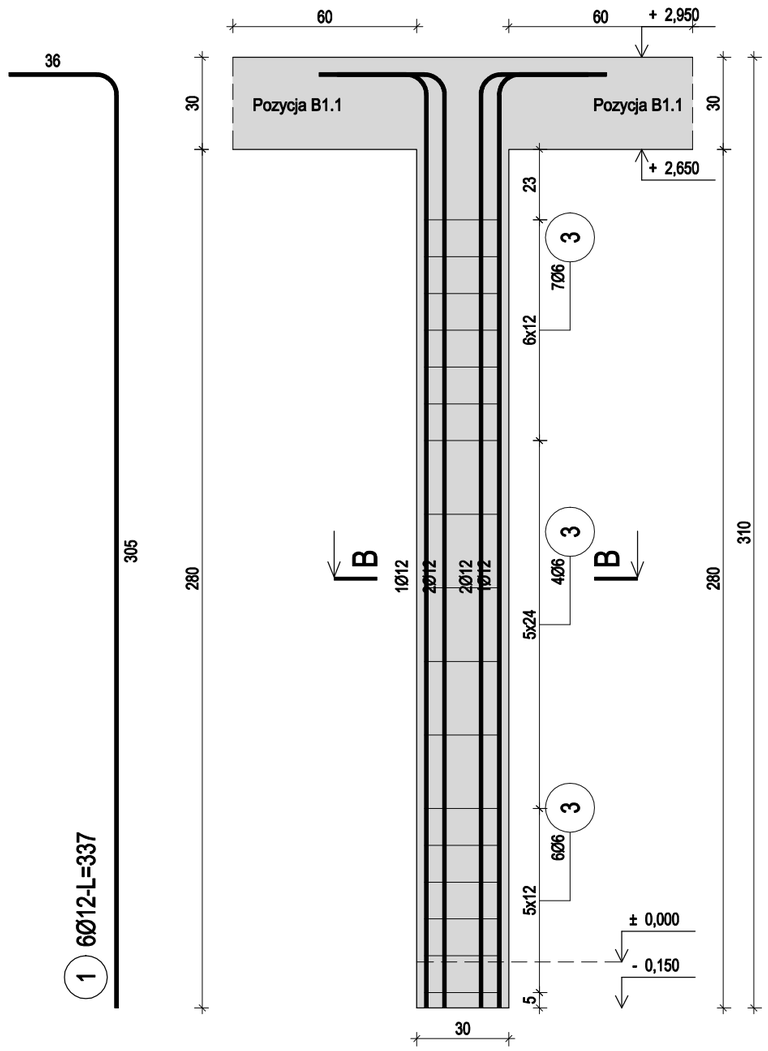

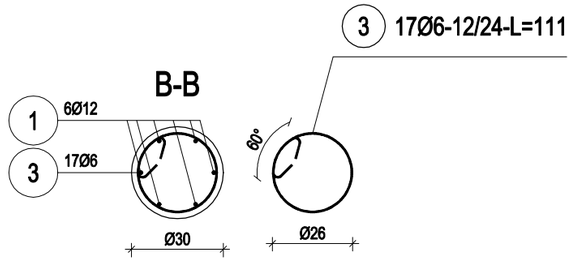

ZESTAWIENIE STALI

Nr pręta	Ø	Stal	Długość pręta	Liczba prętów na 1 poz.	Liczba pozycji	Liczba prętów łącznie	Długość łączna 34GS Ø12	Długość łączna St3SX-b Ø6
[-]	[mm]	[-]	[m]	[szt]			[m]	
S1.2								
1	12	34GS	3,37	6	3	18	60,66	
3	6	St3SX-b	1,11	17	3	51		56,61
Razem długość prętów						[mb]	60,66	56,61
Masa jednostkowa						[kg/mb]	0,888	0,222
Masa prętów dla danej średnicy						[kg]	53,9	12,6
Masa łącznie						[kg]	66,5	

UWAGA : Sumaryczna długość prętów jest długością rzeczywistą w osi pręta metodą B wg PN-EN ISO 3766:2006.

SIEDZIBA FIRMY:
UL. SPYCHALSKIEGO 13
45-706 OPOLE
TEL. 508 495 542

PRONASAN
PAWEŁ SYLWESTRZAK

FAZA INWESTYCJI	PROJEKT WYKONAWCZY
NAZWA INWESTYCJI	DOKUMENTACJA TECHNICZNA DLA ZADANIA "REWITALIZACJA MIASTA STRZELCE OPOLSKIE- REMONT I ADAPTACJA BUDYNKÓW PRZY UL. ZAMKOWEJ NA POTRZEBY MIEJSCA WIELOFUNKCYJNEGO"
ADRES INWESTYCJI	STRZELCE OPOLSKIE UL. ZAMKOWA 8 47-100 STRZELCE OPOLSKIE, DZ. NR 1973/8
INWESTOR:	GMINA STRZELCE OPOLSKIE
PROJEKTANT: KONSTRUKCJA	mgr inż. Tomasz Rojek upr. nr OPL/0733/POOK/11
NAZWA RYS.	POZYCJA S1.2

SKALA:	1:20	DATA:	01.08.2019 r.
BRANŻA:	KONSTR.	NR RYS.:	KW-10

poz. B1.1
szt.1

Pozycja B

SKALA

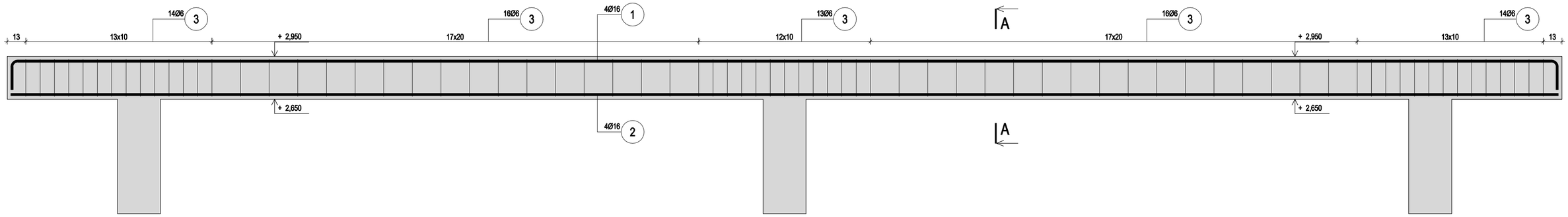

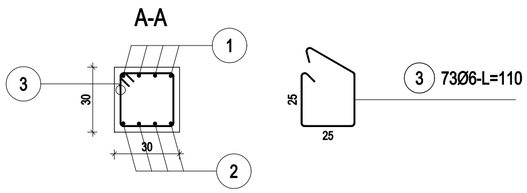

ZESTAWIENIE STALI

Nr pręta	Ø	Stal	Długość pręta	Liczba			Długość łączna	
				prętów na 1 poz.	pozycji	prętów łącznie	34GS	St0S-b
[-]	[mm]	[-]	[m]	[szt]			Ø16	Ø6
B1.1							[m]	
1	16	34GS	11,16	4	1	4	44,64	
2	16	34GS	10,81	4	1	4	43,24	
3	6	St0S-b	1,10	73	1	73		80,30
Razem długość prętów						[mb]	87,88	80,30
Masa jednostkowa						[kg/mb]	1,578	0,222
Masa prętów dla danej średnicy						[kg]	138,7	17,8
Masa łącznie						[kg]	156,5	

UWAGA : Sumaryczna długość prętów jest długością rzeczywistą w osi pręta metodą B wg PN-EN ISO 3766:2006.

SIEDZIBA FIRMY: UL. SPYCHALSKIEGO 13 45-706 OPOLE TEL. 508 495 542	**PRONASAN** PAWEŁ SYLWEST		
FAZA INWESTYCJI	PROJEKT WYKONAWCZY		
NAZWA INWESTYCJI	DOKUMENTACJA TECHNICZNA DLA "REWITALIZACJA MIASTA STRZELCE REMONT I ADAPTACJA BUDYNKÓW UL. ZAMKOWEJ NA POTRZEBY MIEJ WIELOFUNKCYJNEGO"		
ADRES INWESTYCJI	STRZELCE OPOLSKIE UL. ZAMKOWA 8 47-100 STRZELCE OPOLSKIE, DZ. NF		
INWESTOR:	GMINA STRZELCE OPOLSKIE		
PROJEKTANT: KONSTRUKCJA	mgr inż. Tomasz Rojek upr. nr OPL/0733/POOK/11		
NAZWA RYS.	POZYCJA B1.1		
SKALA:	1:20	DATA:	01.
BRANŻA:	KONSTR.	NR RYS.:	KW

poz. B1.2
szt.1 12.00mb

Pozycja B1.2

SKALA 1:20

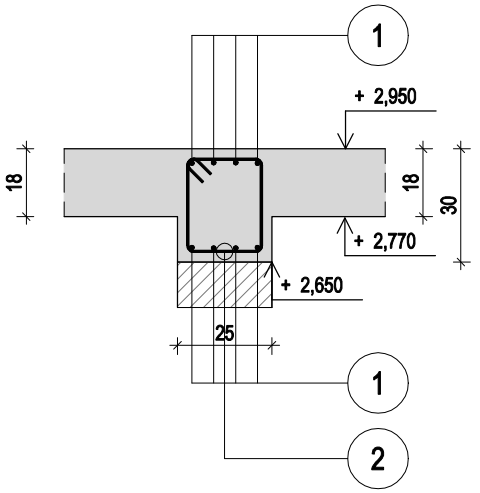

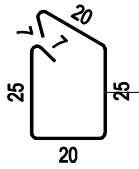

1 8Ø12-L=1320

2 67Ø6-18-L=100

ZESTAWIENIE STALI

Nr pręta	Ø	Stal	Długość pręta	Liczba			Długość łączna	
				prętów na 1 poz.	pozycji	prętów łącznie	34GS	St3SX-b
							Ø12	Ø6
[-]	[mm]	[-]	[m]	[szt]			[m]	
B1.2								
1	12	34GS	13,20	8	1	8	105,60	
2	6	St3SX-b	1,00	67	1	67		67,00
Razem długość prętów						[mb]	105,60	67,00
Masa jednostkowa						[kg/mb]	0,888	0,222
Masa prętów dla danej średnicy						[kg]	93,8	14,9
Masa łącznie						[kg]	108,7	

UWAGA : Sumaryczna długość prętów jest długością rzeczywistą w osi pręta metodą B wg PN-EN ISO 3766:2006.

SIEDZIBA FIRMY:
UL. SPYCHALSKIEGO 13
45-706 OPOLE
TEL. 508 495 542

PRONASAN
PAWEŁ SYLWESTRZAK

FAZA INWESTYCJI	PROJEKT WYKONAWCZY		
NAZWA INWESTYCJI	DOKUMENTACJA TECHNICZNA DLA ZADANIA "REWITALIZACJA MIASTA STRZELCE OPOLSKIE- REMONT I ADAPTACJA BUDYNKÓW PRZY UL. ZAMKOWEJ NA POTRZEBY MIEJSCA WIELOFUNKCYJNEGO"		
ADRES INWESTYCJI	STRZELCE OPOLSKIE UL. ZAMKOWA 8 47-100 STRZELCE OPOLSKIE, DZ. NR 1973/8		
INWESTOR:	GMINA STRZELCE OPOLSKIE		
PROJEKTANT: KONSTRUKCJA	mgr inż. Tomasz Rojek upr. nr OPL/0733/POOK/11		
NAZWA RYS.	POZYCJA B1.2		
SKALA:	1:20	DATA:	01.08.2019 r.
BRANŻA:	KONSTR.	NR RYS.:	KW-12

poz. PS1.1
szt.1

Zbrojenie dolne

Pozycja PS1.1

SKALA 1:50

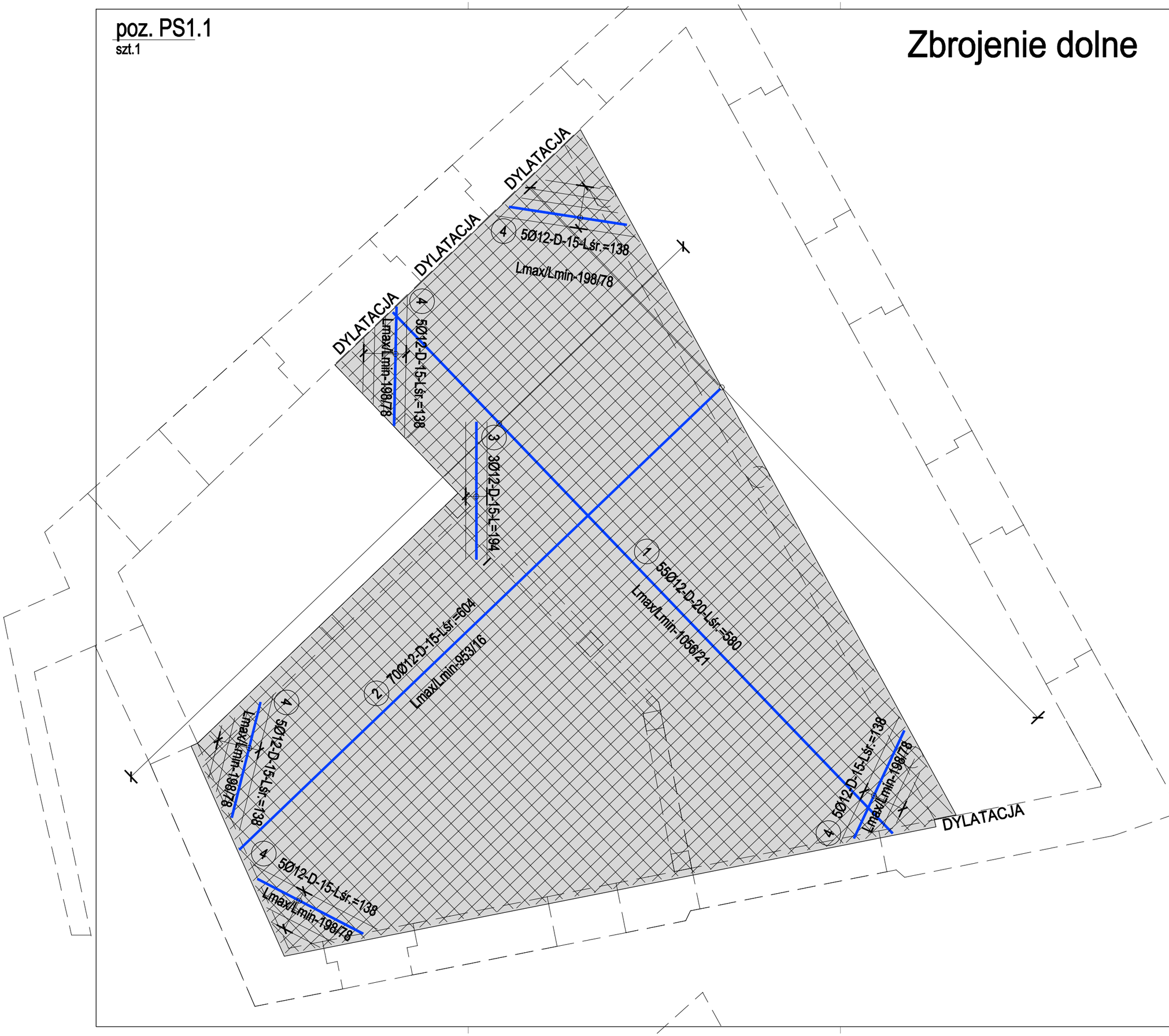

SIEDZIBA FIRMY:
UL. SPYCHALSKIEGO 13
45-706 OPOLE
TEL. **508 495 542**

PRONASAN
PAWEŁ SYLWESTRZAK

FAZA INWESTYCJI	PROJEKT WYKONAWCZY
NAZWA INWESTYCJI	DOKUMENTACJA TECHNICZNA DLA ZADANIA "REWITALIZACJA MIASTA STRZELCE OPOLSKIE- REMONT I ADAPTACJA BUDYNKÓW PRZY UL. ZAMKOWEJ NA POTRZEBY MIEJSCA WIELOFUNKCYJNEGO"
ADRES INWESTYCJI	STRZELCE OPOLSKIE UL. ZAMKOWA 8 47-100 STRZELCE OPOLSKIE, DZ. NR 1973/8
INWESTOR:	GMINA STRZELCE OPOLSKIE
PROJEKTANT: KONSTRUKCJA	mgr inż. Tomasz Rojek upr. nr OPL/0733/POOK/11
NAZWA RYS.	POZYCJA PS1.1 - ZBROJENIE DOLNE

SKALA:	1:20	DATA:	01.08.2019 r.
BRANŻA:	KONSTR.	NR RYS.:	KW-13

poz. PS1.1
szt.1

Zbrojenie górne

Pozycja PS1.1

SKALA 1:50

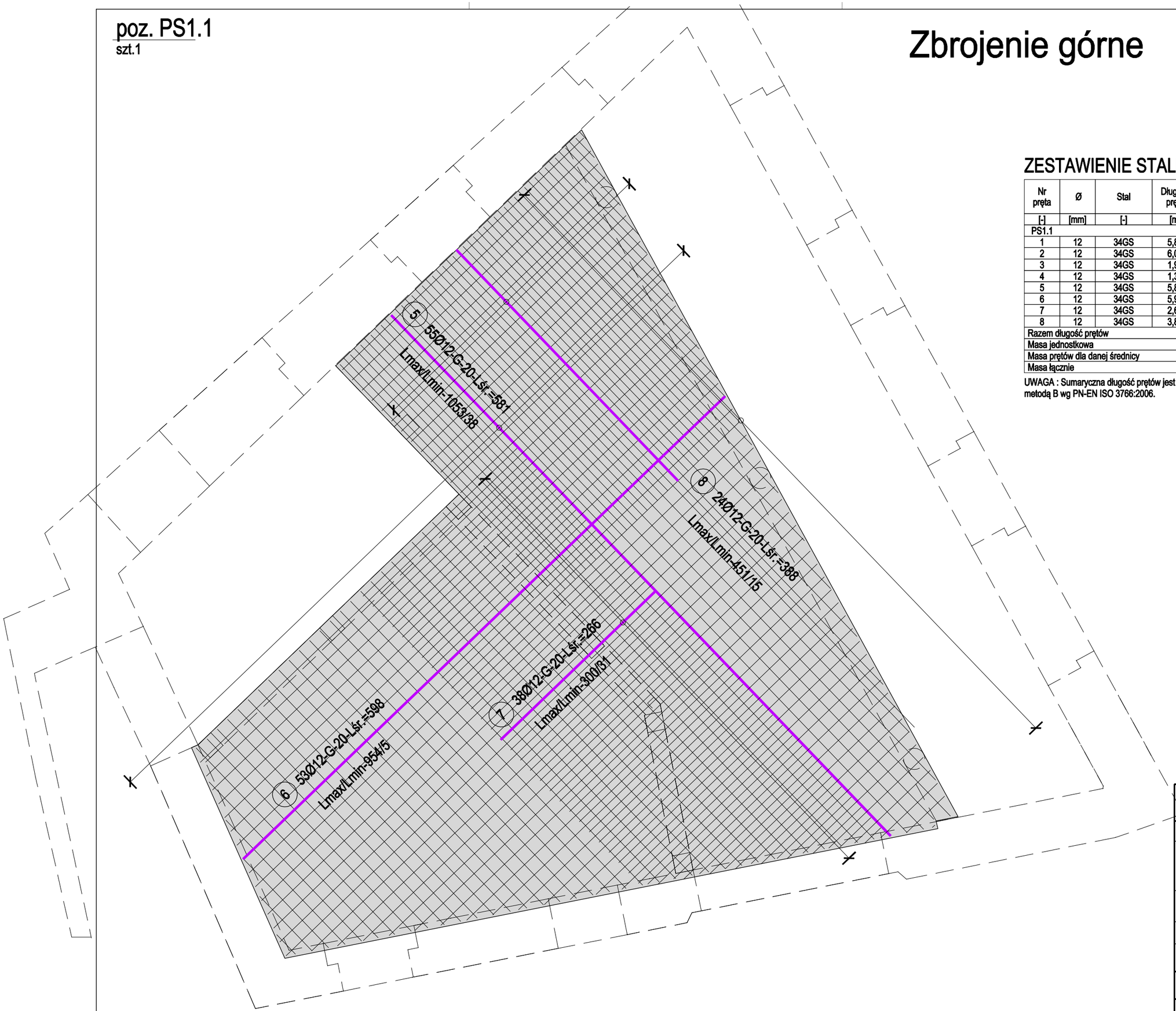

ZESTAWIENIE STALI

Nr pręta	Ø	Stal	Długość pręta	Liczba prętów na 1 poz.	Liczba pozycji	Liczba prętów łącznie	Dł. łączna 34GS Ø12
[-]	[mm]	[-]	[m]	[szt]			[m]
PS1.1							
1	12	34GS	5,80	55	1	55	319,00
2	12	34GS	6,04	70	1	70	422,80
3	12	34GS	1,94	3	1	3	5,82
4	12	34GS	1,38	25	1	25	34,50
5	12	34GS	5,81	55	1	55	319,55
6	12	34GS	5,98	53	1	53	316,94
7	12	34GS	2,66	38	1	38	101,08
8	12	34GS	3,88	24	1	24	93,12
Razem długość prętów						[mb]	1612,81
Masa jednostkowa						[kg/mb]	0,888
Masa prętów dla danej średnicy						[kg]	1432,2
Masa łącznie						[kg]	1432,2

UWAGA : Sumaryczna długość prętów jest długością rzeczywistą w osi pręta metodą B wg PN-EN ISO 3766:2006.

SIEDZIBA FIRMY:
UL. SPYCHALSKIEGO 13
45-706 OPOLE
TEL. 508 495 542

PRONASAN
PAWEŁ SYLWESTRZAK

FAZA INWESTYCJI	PROJEKT WYKONAWCZY
NAZWA INWESTYCJI	DOKUMENTACJA TECHNICZNA DLA ZADANIA "REWITALIZACJA MIASTA STRZELCE OPOLSKIE- REMONT I ADAPTACJA BUDYNKÓW PRZY UL. ZAMKOWEJ NA POTRZEBY MIEJSCA WIELOFUNKCYJNEGO"
ADRES INWESTYCJI	STRZELCE OPOLSKIE UL. ZAMKOWA 8 47-100 STRZELCE OPOLSKIE, DZ. NR 1973/8
INWESTOR:	GMINA STRZELCE OPOLSKIE
PROJEKTANT: KONSTRUKCJA	mgr inż. Tomasz Rojek upr. nr OPL/0733/POOK/11
NAZWA RYS.	POZYCJA PS1.1 - ZBROJENIE GÓRNE

SKALA:	1:20	DATA:	01.08.2019 r.
BRANŻA:	KONSTR.	NR RYS.:	KW-14

poz. SCH
szt.1

Pozycja SCH1

SKALA 1:20

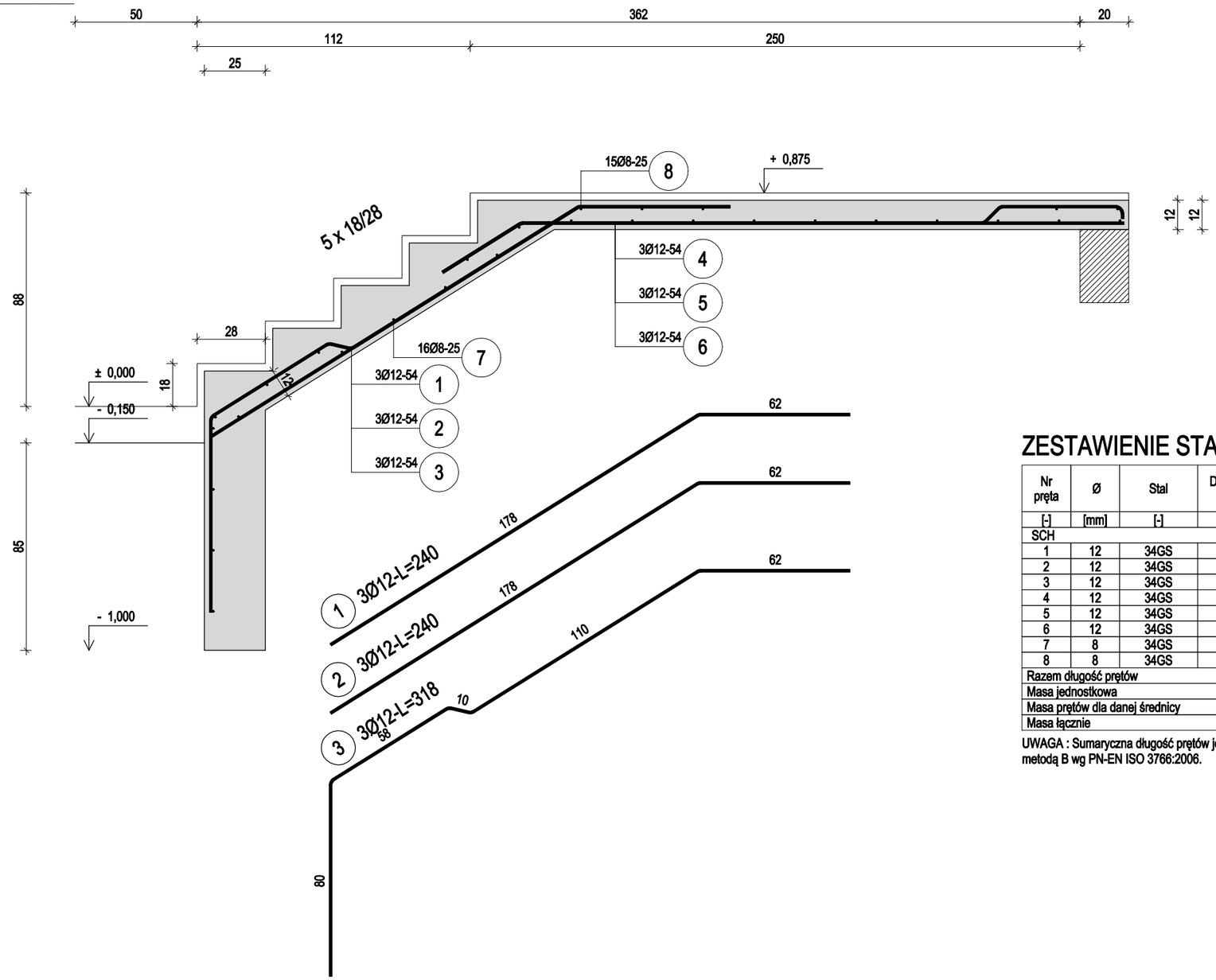

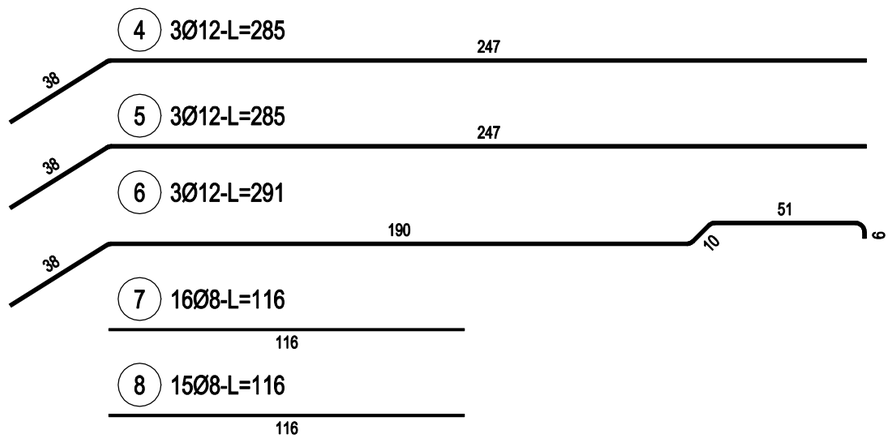

ZESTAWIENIE STALI

Nr pręta	Ø	Stal	Długość pręta	Liczba			Długość łączna	
				prętów na 1 poz.	pozycji	prętów łącznie	34GS	
							Ø8	Ø12
[-]	[mm]	[-]	[m]	[szt]			[m]	
SCH								
1	12	34GS	2,40	3	1	3		7,20
2	12	34GS	2,40	3	1	3		7,20
3	12	34GS	3,18	3	1	3		9,54
4	12	34GS	2,85	3	1	3		8,55
5	12	34GS	2,85	3	1	3		8,55
6	12	34GS	2,91	3	1	3		8,73
7	8	34GS	1,16	16	1	16	18,56	
8	8	34GS	1,16	15	1	15	17,40	
Razem długość prętów						[mb]	35,96	49,77
Masa jednostkowa						[kg/mb]	0,395	0,888
Masa prętów dla danej średnicy						[kg]	14,2	44,2
Masa łącznie						[kg]	58,4	

UWAGA : Sumaryczna długość prętów jest długością rzeczywistą w osi pręta metodą B wg PN-EN ISO 3766:2006.

SIEDZIBA FIRMY:
UL. SPYCHALSKIEGO 13
45-706 OPOLE
TEL. 508 495 542

PRONASAN
PAWEŁ SYLWESTRZAK

FAZA INWESTYCJI	PROJEKT WYKONAWCZY		
NAZWA INWESTYCJI	DOKUMENTACJA TECHNICZNA DLA ZADANIA "REWITALIZACJA MIASTA STRZELCE OPOLSKIE- REMONT I ADAPTACJA BUDYNKÓW PRZY UL. ZAMKOWEJ NA POTRZEBY MIEJSCA WIELOFUNKCYJNEGO"		
ADRES INWESTYCJI	STRZELCE OPOLSKIE UL. ZAMKOWA 8 47-100 STRZELCE OPOLSKIE, DZ. NR 1973/8		
INWESTOR:	GMINA STRZELCE OPOLSKIE		
PROJEKTANT: KONSTRUKCJA	mgr inż. Tomasz Rojek upr. nr OPL/0733/POOK/11		
NAZWA RYS.	POZYCJA SCH - BIEG DOLNY		
SKALA:	1:20	DATA:	01.08.2019 r.
BRANŻA:	KONSTR.	NR RYS.:	KW-15

poz. SCH
szt.1

Pozycja SCH1

SKALA 1:20

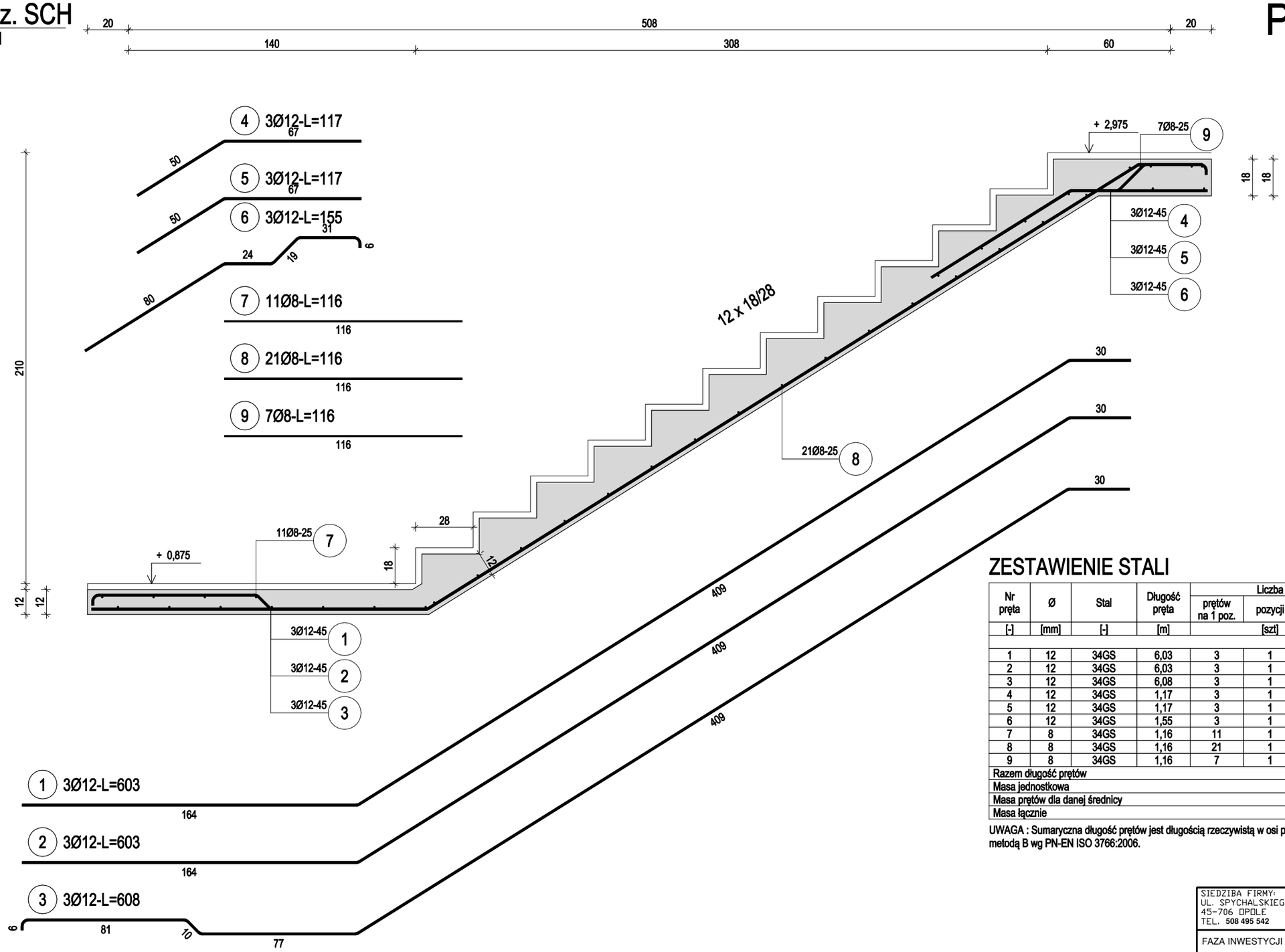

ZESTAWIENIE STALI

Nr pręta	Ø	Stal	Długość pręta	Liczba: prętów na 1 poz.	Liczba: pozycji	Liczba: prętów łącznie	Długość łączna 34GS: Ø8	Długość łączna 34GS: Ø12
[-]	[mm]	[-]	[m]	[szt]			[m]	
1	12	34GS	6,03	3	1	3		18,09
2	12	34GS	6,03	3	1	3		18,09
3	12	34GS	6,08	3	1	3		18,24
4	12	34GS	1,17	3	1	3		3,51
5	12	34GS	1,17	3	1	3		3,51
6	12	34GS	1,55	3	1	3		4,65
7	8	34GS	1,16	11	1	11	12,76	
8	8	34GS	1,16	21	1	21	24,36	
9	8	34GS	1,16	7	1	7	8,12	
Razem długość prętów						[mb]	45,24	66,09
Masa jednostkowa						[kg/mb]	0,395	0,888
Masa prętów dla danej średnicy						[kg]	17,9	58,7
Masa łącznie						[kg]	76,6	

UWAGA : Sumaryczna długość prętów jest długością rzeczywistą w osi pręta metodą B wg PN-EN ISO 3766:2006.

SIEDZIBA FIRMY:
UL. SPYCHALSKIEGO 13
45-706 OPOLE
TEL. 508 495 542

PRONASAN
PAWEŁ SYLWESTRZAK

FAZA INWESTYCJI	PROJEKT WYKONAWCZY
NAZWA INWESTYCJI	DOKUMENTACJA TECHNICZNA DLA ZADANIA "REWITALIZACJA MIASTA STRZELCE OPOLSKIE- REMONT I ADAPTACJA BUDYNKÓW PRZY UL. ZAMKOWEJ NA POTRZEBY MIEJSCA WIELOFUNKCYJNEGO"
ADRES INWESTYCJI	STRZELCE OPOLSKIE UL. ZAMKOWA 8 47-100 STRZELCE OPOLSKIE, DZ. NR 1973/8
INWESTOR:	GMINA STRZELCE OPOLSKIE
PROJEKTANT: KONSTRUKCJA	mgr inż. Tomasz Rojek upr. nr OPL/0733/POOK/11
NAZWA RYS.	POZYCJA SCH - BIEG GÓRNY

SKALA:	1:20	DATA:	01.08.2019 r.
BRANŻA:	KONSTR.	NR RYS.:	KW-16

Pozycja Nadproża stalowe 1

SKALA 1:20

poz. Stal1

szt.3

dodatek na spoiny 1,8%

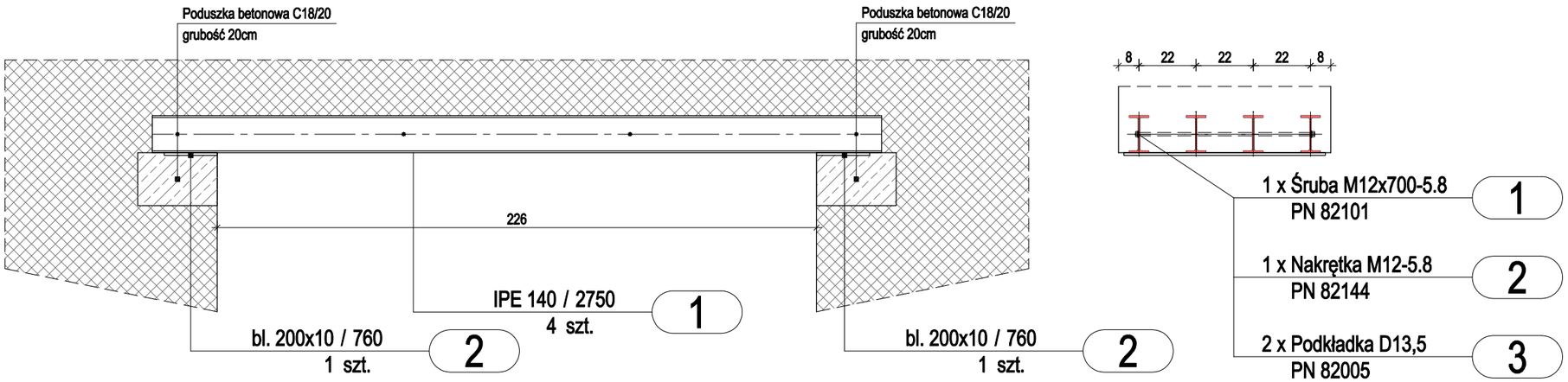

poz. Stal2

szt.2

dodatek na spoiny 1,8%

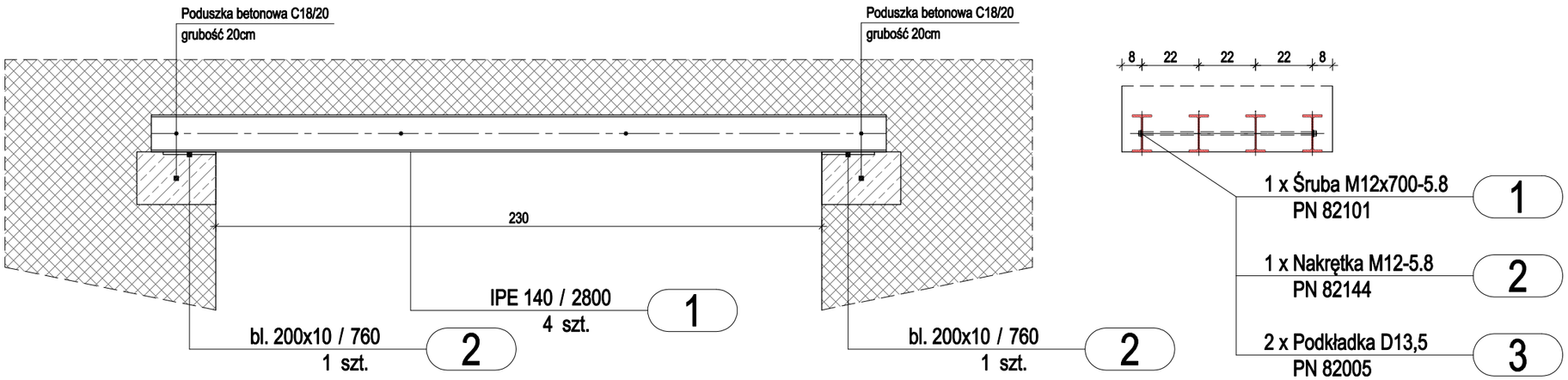

ZESTAWIENIE STALI - KSZTAŁTOWNIKI

Poz.	Profil	Długość [mm]	Liczba [szt]	Masa [kg] jedn.	Masa [kg] 1 szt.	Masa [kg] razem	Materiał	Uwagi
Stal1			3szt.					
1	IPE 140	2750	4	12,9	35,5	142	S235JR	
2	bl. 200x10	760	2	15,7	11,9	23,8	S235JR	
Razem masa 1 elementu					[kg]	165,8		
Dodatek na spoiny 1,8%					[kg]	3		
RAZEM MASA 3 ELEMENTU(ÓW)					[kg]	506,4		
Stal2			2szt.					
1	IPE 140	2800	4	12,9	36,1	144,4	S235JR	
2	bl. 200x10	760	2	15,7	11,9	23,8	S235JR	
Razem masa 1 elementu					[kg]	168,2		
Dodatek na spoiny 1,8%					[kg]	3		
RAZEM MASA 2 ELEMENTU(ÓW)					[kg]	342,4		
RAZEM NA RYSUNKU					[kg]	848,8		

SIEDZIBA FIRMY:
UL. SPYCHALSKIEGO 13
45-706 OPOLE
TEL. 508 495 542

PRONASAN
PAWEŁ SYLWESTRZAK

FAZA INWESTYCJI	PROJEKT WYKONAWCZY
NAZWA INWESTYCJI	DOKUMENTACJA TECHNICZNA DLA ZADANIA "REWITALIZACJA MIASTA STRZELCE OPOLSKIE- REMONT I ADAPTACJA BUDYNKÓW PRZY UL. ZAMKOWEJ NA POTRZEBY MIEJSCA WIELOFUNKCYJNEGO"
ADRES INWESTYCJI	STRZELCE OPOLSKIE UL. ZAMKOWA 8 47-100 STRZELCE OPOLSKIE, DZ. NR 1973/8
INWESTOR:	GMINA STRZELCE OPOLSKIE
PROJEKTANT: KONSTRUKCJA	mgr inż. Tomasz Rojek upr. nr OPL/0733/POOK/11
NAZWA RYS.	NADPROŻA STALOWE 1

SKALA:	1:20	DATA:	01.08.2019 r.
BRANŻA:	KONSTR.	NR RYS.:	KW-17

Pozycja Nadproża stalowe 2

SKALA 1:20

poz. Stal3

szt.2

dodatek na spoiny 1,8%

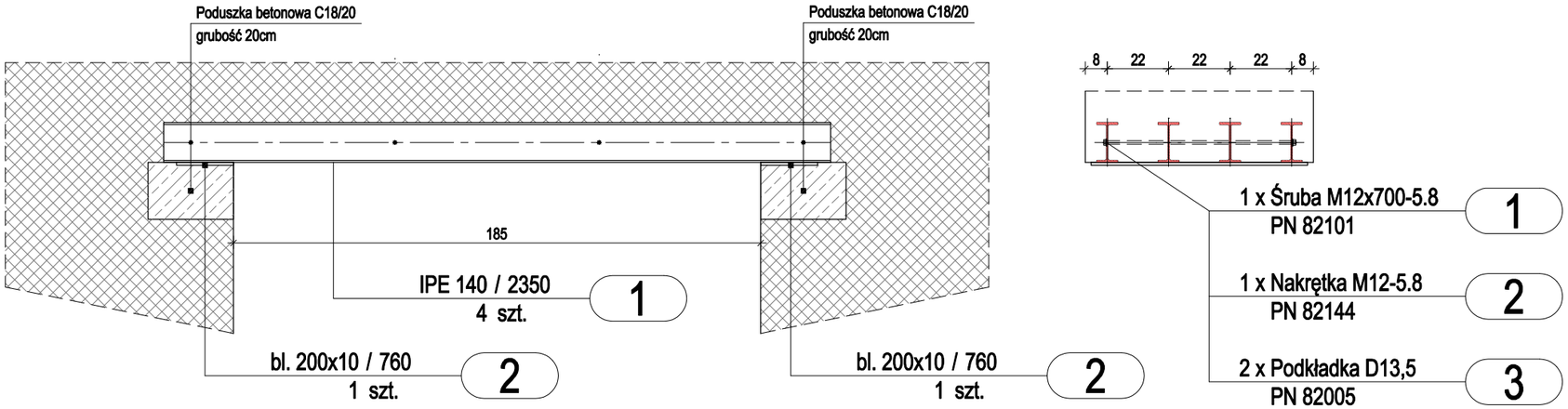

poz. Stal4

szt.1

dodatek na spoiny 1,8%

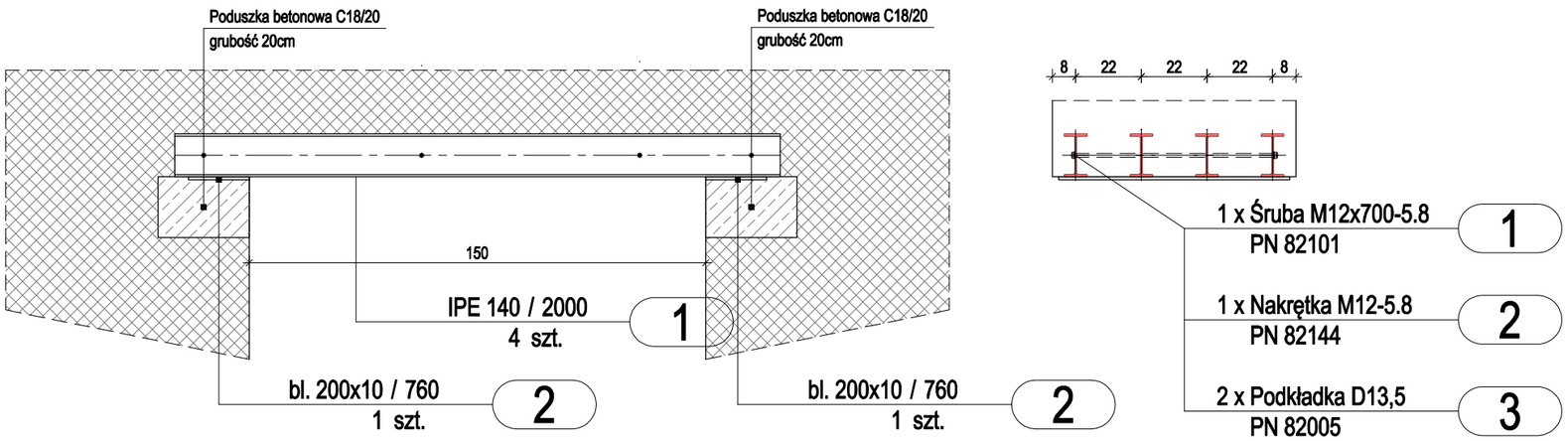

ZESTAWIENIE STALI - KSZTAŁTOWNIKI

Poz.	Profil	Długość [mm]	Liczba [szt]	Masa [kg] jedn.	Masa [kg] 1 szt.	Masa [kg] razem	Materiał	Uwagi
Stal3			2szt.					
1	IPE 140	2350	4	12,9	30,3	121,2	S235JR	
2	bl. 200x10	760	2	15,7	11,9	23,8	S235JR	
Razem masa 1 elementu					[kg]	145		
Dodatek na spoiny 1,8%					[kg]	2,6		
RAZEM MASA 2 ELEMENTU(ÓW)					[kg]	295,2		
Stal4			1szt.					
1	IPE 140	2000	4	12,9	25,8	103,2	S235JR	
2	bl. 200x10	760	2	15,7	11,9	23,8	S235JR	
Razem masa 1 elementu					[kg]	127		
Dodatek na spoiny 1,8%					[kg]	2,3		
RAZEM MASA 1 ELEMENTU(ÓW)					[kg]	129,3		
RAZEM NA RYSUNKU					[kg]	424,5		

SIEDZIBA FIRMY:
UL. SPYCHALSKIEGO 13
45-706 OPOLE
TEL. 508 495 542

PRONASAN
PAWEŁ SYLWESTRZAK

FAZA INWESTYCJI	PROJEKT WYKONAWCZY		
NAZWA INWESTYCJI	DOKUMENTACJA TECHNICZNA DLA ZADANIA "REWITALIZACJA MIASTA STRZELCE OPOLSKIE- REMONT I ADAPTACJA BUDYNKÓW PRZY UL. ZAMKOWEJ NA POTRZEBY MIEJSCA WIELOFUNKCYJNEGO"		
ADRES INWESTYCJI	STRZELCE OPOLSKIE UL. ZAMKOWA 8 47-100 STRZELCE OPOLSKIE, DZ. NR 1973/8		
INWESTOR:	GMINA STRZELCE OPOLSKIE		
PROJEKTANT: KONSTRUKCJA	mgr inż. Tomasz Rojek upr. nr OPL/0733/POOK/11		
NAZWA RYS.	NADPROŻA STALOWE 2		
SKALA:	1:20	DATA:	01.08.2019 r.
BRANŻA:	KONSTR.	NR RYS.:	KW-18